Sekcija 1
(Merilo 1:20)

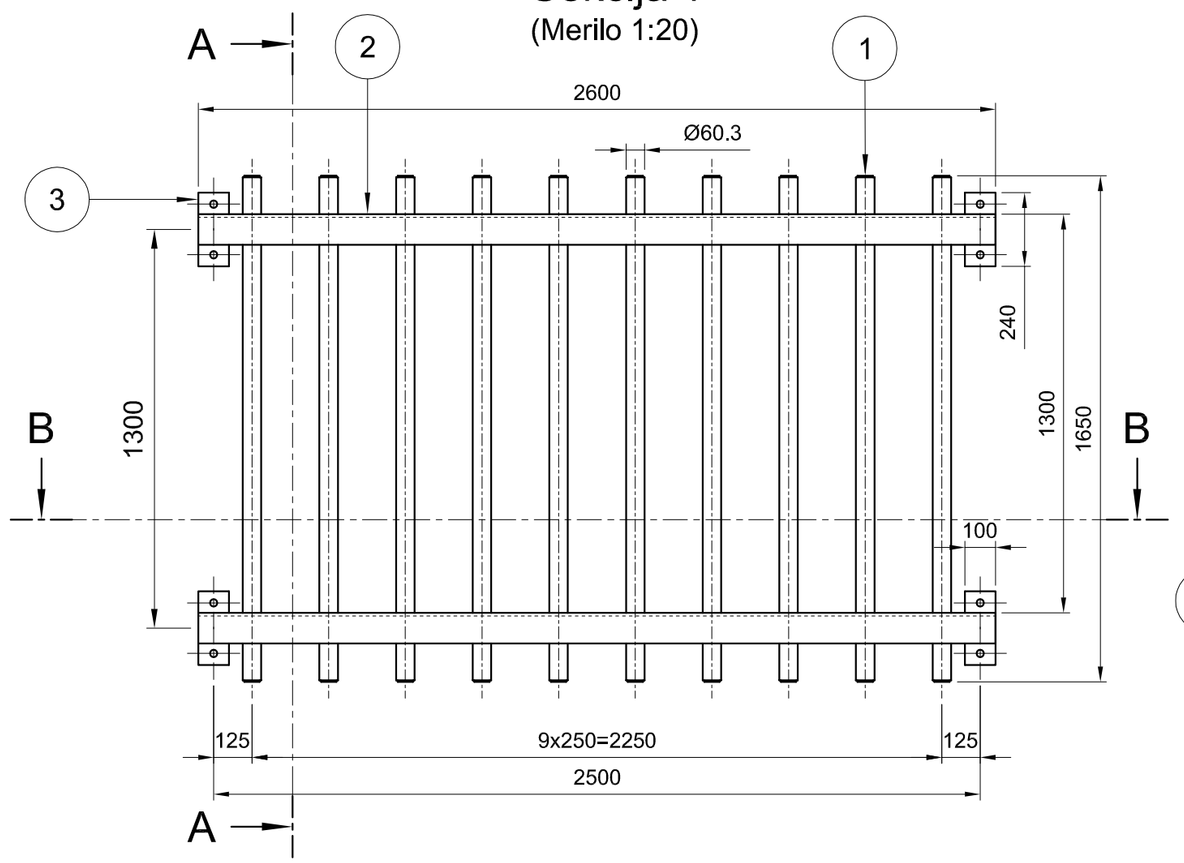

Prerez A-A
(Merilo 1:20)

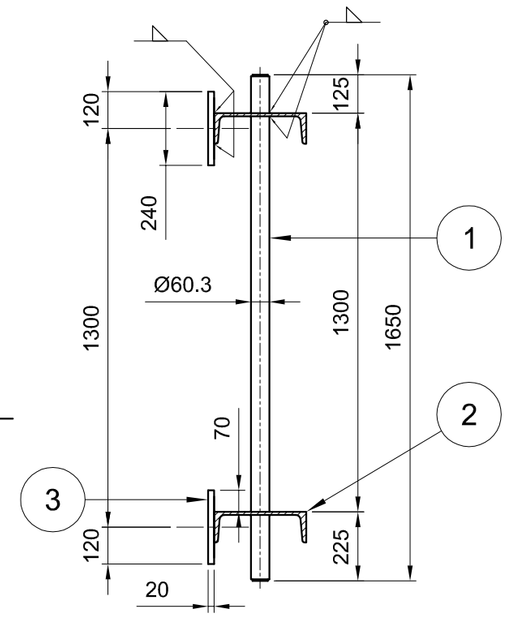

Prerez B-B
(Merilo 1:20)

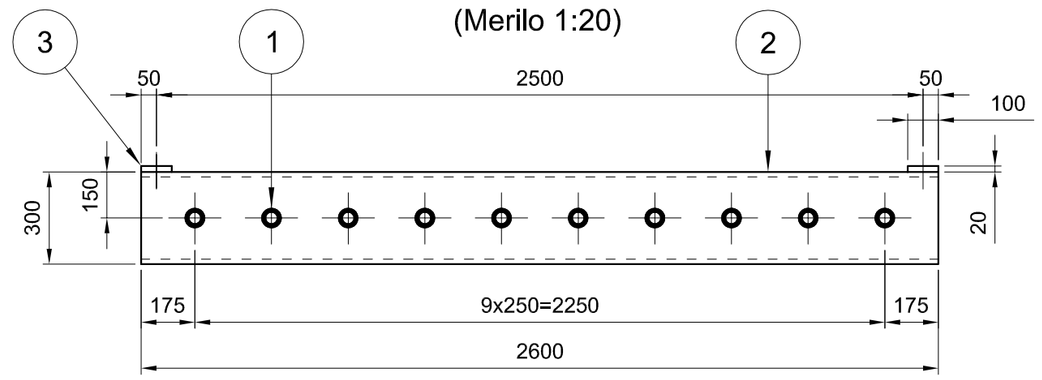

Pozicija	Naziv	Kosov	Dimenzije [mm]	Material	Št. risbe / Standard	Atest	Za en kos	Skupaj	OPOMBA
1	**Vertikalna lamela**	**10**	**/**	**Zvarjenec**	**/**	**/**	**20,5**	**205,0**	
2	**Profil UPN300**	**2**	**L=2600**	**S235J2+N**	**DIN 1026**	**3.1**	**120,1**	**240,2**	
3	**Pločevina**	**4**	**100x240x20**	**S235J2+N**	**EN 10025**	**3.1**	**3,8**	**15,2**	
							SKUPAJ:	**460,4**	

Pozicija 1
Vertikalna lamela
(Merilo 1:20)

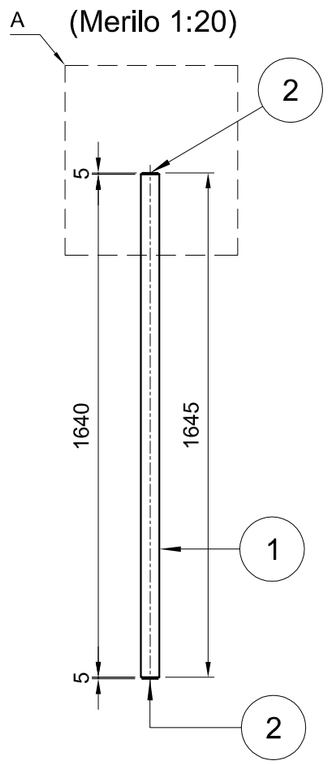

Detajl A
(Merilo 1:10)

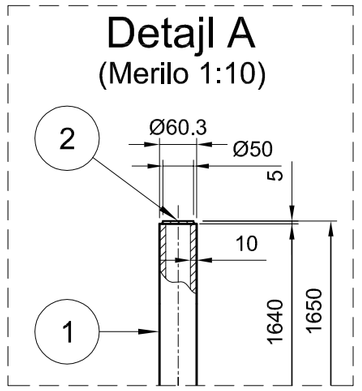

Pozicija	Naziv	Kosov	Dimenzije [mm]	Material	Št. risbe / Standard	Atest	Za en kos	Skupaj	OPOMBA
1	**Okrogla cev Ø60,3x10**	**1**	**L=1640**	**S235J2+N**	**DIN 2448**	**3.1**	**20,3**	**20,3**	
2	**Okrogla pločevina**	**2**	**Ø50x5**	**S235J2+N**	**EN10025**	**3.1**	**0,1**	**0,2**	
							SKUPAJ:	**20,5**	

Pozicija 2
(Merilo 1:25)

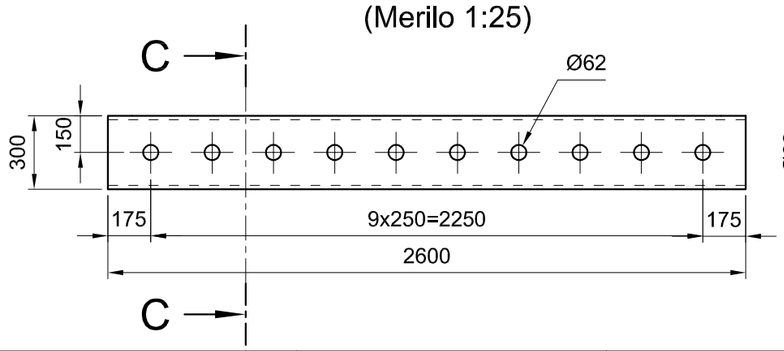

Prerez C-C
(Merilo 1:25)

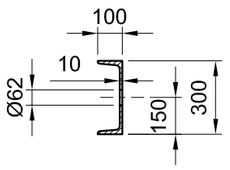

Pozicija 3
(Merilo 1:10)

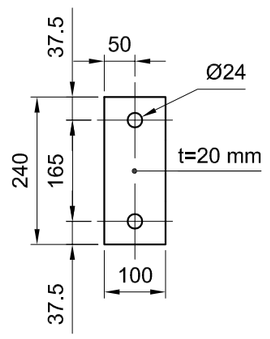

OPOMBE

1. Tolerance za vgrajene vbetonirane dele so v skladu s standardom DIN19704-2 klasa 2
   Tolerance za izdelavo zvarjenih konstrukcij so v skladu s EN13920 klasa AE
   Tolerance za izdelavo strojno obdelanih delov so v skladu s ISO 2768
2. - Vsi zvari so a=4mm,razen označenih
   - Kvaliteta zvarov C po EN ISO 5817 razen čelnih zvarov in zvarov na nosilcih razreda B po EN ISO 5817

   OBSEG KONTROLE:
   - 100% vizuelna kontrola
   - 10% magnetofluks za kotne zvare
3. PKZ zaščita: Glej dokument MPPVX--8S0005
4. - Konstrukcijsko jeklo

Sprememba:	Opis spremembe:	Datum:	Podpis:

Investitor: Republika Slovenija, Ministrstvo za okolje in prostor, Dunajska cesta 48, 1000 Ljubljana

Objekt: SANACIJA PREGRADE VOGRŠČEK S PRIPADAJOČIMI OBJEKTI

Proizvajalec: senovo metalna, Titova cesta 52, 8281 Senovo, Slovenija

Del objekta: NOVI ODVZEMNI OBJEKT

Projektant: MONTAVAR PROJEKT LJ doo., Valjhunova ulica 11, 1000 Ljubljana

Vrsta načrta/prikaza: 4. NAČRT S PODROČJA STROJNIŠTVA

	Ime in priimek: (podpis)	Identifikacijska št.
Vodja projekta:	Martin Cmrekar u.d.i.g.	G-3884
Pooblaščeni inženir:	Martin Cmrekar u.d.i.g.	G-3884
Sodelavec - pooblaščeni inženir:		
Obdelal:	Martin Cmrekar u.d.i.g.	G-3884

Datum izdelave: 21.02.2022

Merilo: 1:25 1:20 1:10

Vsebina dokumenta/risbe: Groba rešetka GR4 Sekcija 1 SESTAVA

Vrsta projekta: PID

Številka projekta: P-GO-35/22

Klasifikacijska oznaka:

Stran/št.strani: 1/1

Identifikacijska oznaka: M P P V X - - 8 S 0 2 2 2

Rev.: -

ISO A2

Montavar PROJEKT LJ d.o.o. All rights which are not explicitly transferred to the employer by contract are reserved.

Montavar PROJEKT LJ d.o.o. Vse avtorske pravice, ki niso s pogodbo izrecno prenešene na naročnika, so pridržane.